京都私立病院協会創立60周年記念　会長杯争奪
第16回病院対抗フットサル大会
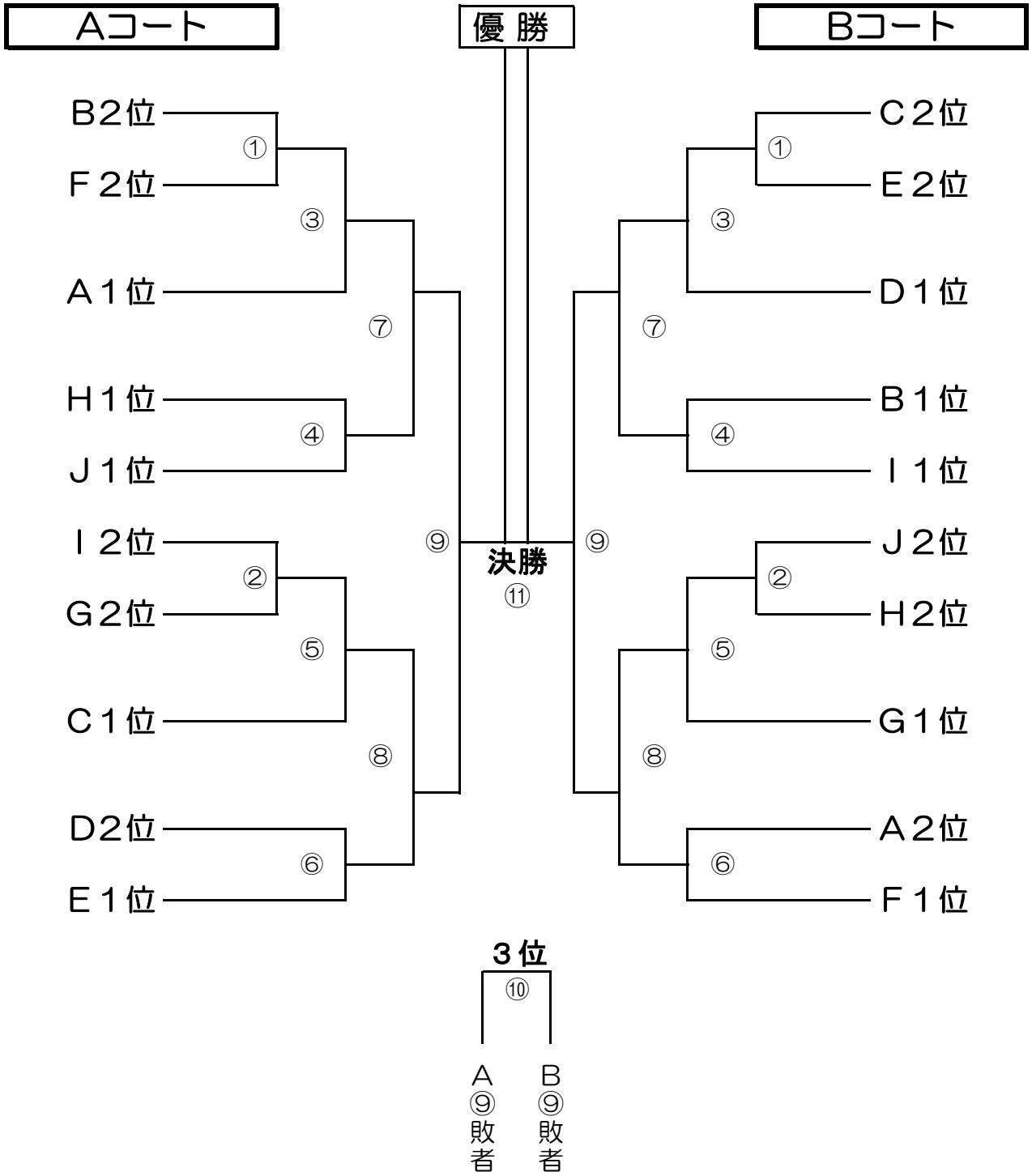
決勝大会（11月23日）組み合わせ